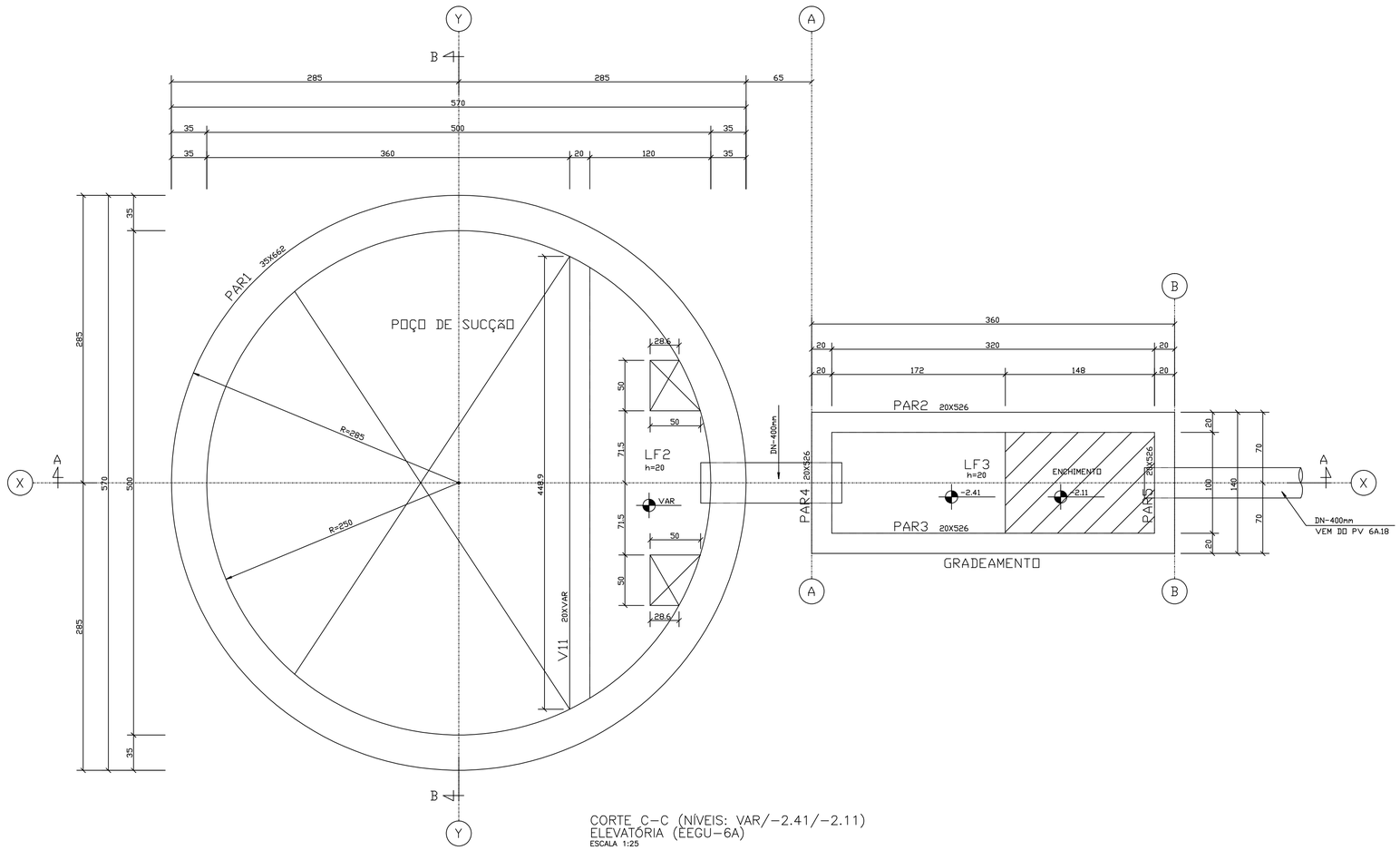

CORTE C–C (NÍVEIS: VAR/–2.41/–2.11)
ELEVATÓRIA (EEGU–6A)
ESCALA 1:25

CONFIGURAÇÃO DE PENAS P/ PLOTAGEM: A1
COLOR

	ESP.	COR
8	0,08	7
6	0,15	7
7	0,2	7
4	0,3	7
1	0,4	7
3	0,5	7
5	0,6	7
2	0,8	7
10	0,2	10
140	0,4	140
162	0,4	162
251	0,1	251

ESTE DESENHO É PROPRIEDADE DA COMPANHIA ESPÍRITO SANTENSE DE SANEAMENTO – CESAN E SUA NÃO PODE SER COPIADO SEM AUTORIZAÇÃO.

NÚMEROS	TÍTULOS
CNO–GU–06–00–BF–004	SISTEMADEDESODORIZAÇÃOBIOLÓGICA
CNO–GU–02–12–EE–020	CORTESA', BB' E DETALHEDAGRADEINCLINADA COMGRELHA
CNO–GU–02–12–EE–019	PLANTABAIXA, VISTASUPERIOR, DETALHEDO MANÔMETROELM
CNO–GU–02–12–EE–018	IMPLANTAÇÃO, SITUAÇÃO, MEDIDORDEVAZÃO E EXTRAVASOR
CNO–GU–07–03–EE–004	DIAGRAMADEEMPUXOSEESPESSURASDEPAREDES ELAJES
CNO–GU–01–01–EE–008	URBANIZAÇÃO, SITUAÇÃO, CORTEEELEVAÇÕES

PRINCIPAIS DESENHOS DE REFERÊNCIA

Nº	LOCAL	DISCRIMINAÇÃO	DES.	DIV.	GER.	DATA
0	–	EMISSÃOINICIAL	ELI	–	SECHIM	19/03/10

REVISÃO

CANCELA E SUBSTITUI O DESENHO NÚMERO: –

CANCELADO E SUBSTITUÍDO PELO DESENHO NÚMERO: –

CENTRO DE DOCUMENTAÇÃO
RECEBIDO: / /
Nº DOC.: ASS.:
APROVAÇÃO CESAN:
ASS.: MATR.:
UNID.: DATA: / /
ESTA APROVAÇÃO NÃO ISENTA A CONTRATADA DE SUAS RESPONSABILIDADES LEGAIS.

EMITENTE: ODEBRECHT Infraestrutura
PROJETADO: CARLOS AUGUSTO NOGUEIRA — CREA: 678–D REGIÃO: ES
COORDENADOR: PAULO CESAR MORAND — CREA: 45.805–D REGIÃO: RJ
DESENHO: ELI
DATA: 19/03/10
Nº DES. PROJETISTA: CNO–GU–05–04–EE–032
RESPONSÁVEL TÉCNICO: GILBERTO EUGÊNIO DE SOUZA
CREA: 47.433–D REGIÃO: RJ ART Nº: 2009.86784 DATA: 14/05/08

EMISSÃO CESAN	DATAS
PROJETADO:	–
CREA:	
DESENHADO:	–
VERIFICADO: JADYR SOARES CARVALHO	–
DIVISÃO: JADYR SOARES CARVALHO	–
GERÊNCIA: ENGº JOSÉ CARLOS DALBEM	–

CESAN — águas limpas

MUNICÍPIO: GUARAPARI | DISTRITO: | BAIRRO: PRAIADOMORRO

NOME DO EMPREENDIMENTO: PROJETO – INSTALAÇÃO 07 COMPLEMENTAÇÃO DAS REDES COLETORAS IMPLANTADAS ÀS MALHAS EM OPERAÇÃO DO SISTEMA DE ESGOTAMENTO SANITÁRIO DA PRAIA DO MORRO E ADJACÊNCIAS BACIA PRAIA DO MORRO

TÍTULO: ESTAÇÃO ELEVATÓRIA DE ESGOTO BRUTO – EEGU–6A
CORTE C–C (NÍVEIS: VAR/–2.41/–2.11)

ESCALA:	FOLHA:	Nº CESAN	REV:
INDICADAS	04 / 08	–	0